IFAM

SEGURIDAD INDUSTRIAL

CATÁLOGO SERIE SAFETY

IFAM

www.ifam.biz

SEGURIDAD DE PROFESIONAL A PROFESIONAL

UNA GAMA MUY AMPLIA

DESDE 1948, FABRICANTE LÍDER EN EL MERCADO DE CERRAJERÍA

UNA MARCA INTERNACIONAL, PRESENTE EN MÁS DE 50 PAÍSES

CILINDROS

CERRADURAS Y CERROJOS

CANDADOS

SERIE SAFETY

ANTIRROBOS MOTO / BICI

COMPLEMENTOS DE SEGURIDAD

INDICE

SERIE SAFETY: INTRODUCCIÓN

PÁGINA 4 ¿QUÉ ES LA SERIE SAFETY?

PÁGINA 6 CALIDAD Y SERVICIO SAFETY

DISPOSITIVOS DE BLOQUEO Y SEÑALIZACIÓN

PÁGINA 8 CANDADOS DE BLOQUEO

PÁGINA 10 PINZAS DE BLOQUEO

PÁGINA 12 BLOQUEO MECÁNICO

PÁGINA 14 BLOQUEO ELÉCTRICO

PÁGINA 18 BLOQUEO DE VÁLVULAS

PÁGINA 20 ACCESORIOS SAFETY

¿QUÉ ES LA SERIE SAFETY?

Un paso más allá en seguridad laboral

La seguridad laboral es un campo en continuo desarrollo en los últimos años en todo el mundo. Los accidentes en el trabajo, además de los daños personales que causan, en algunos casos irreparables, también suponen un obstáculo para la productividad de las empresas. Es por ello que **tanto las propias empresas como la Administración han tomado conciencia de la necesidad de reducir en todo lo posible los siniestros en el ámbito laboral.**

Los riesgos laborales son especialmente evidentes en la industria y en instalaciones productivas de todo tipo, por lo que se impone un correcto mantenimiento del equipamiento y maquinaria.

IFAM, consciente de la creciente demanda de dispositivos que velen por la seguridad de los trabajadores y de la propia maquinaria durante las labores de mantenimiento y reparación del equipamiento industrial y productivo, presenta su línea de productos Safety.

Los dispositivos Safety de IFAM se circunscriben a las prácticas de consignación, también llamadas LOTO (siglas que corresponden al término anglosajón “lock-out tag-out”, que se traduce como “bloqueo y señalización”). Estas prácticas recogen los procesos para el aislamiento de la maquinaria y la señalización de los trabajos de mantimiento y reparación en curso.

La línea Safety de IFAM se divide en 5 áreas:

- **Candados.** Son el elemento fundamental en el ámbito de la consignación, pues son el elemento de cierre de cualquier dispositivo de bloqueo.
- **Pinzas de bloqueo.** En función de su composición pueden servir para bloquear fuentes de alimentación eléctrica, el acceso a cuadros de mandos, etc.
- **Bloqueos mecánicos.**
- **Bloqueos eléctricos.** Dispositivos pensados para impedir el accionamiento accidental de interruptores.
- **Bloqueos de válvulas.**

Consignación / LOTO. Procedimientos.

La consignación o “lock-out tag-out” (LOTO) es un proceso con dos fases. La primera es el bloqueo, que consiste en emplear un dispositivo para aislar la energía de un equipo o una máquina. De esta manera se evita su puesta en marcha accidental mientras se realizan labores de mantenimiento, reparación, inspección, etc.

La segunda vertiente corresponde a la señalización, es decir, a marcar el dispositivo de bloqueo con una etiqueta o adhesivo en el cual se indiquen los nombres de las personas autorizadas a manipularlos.

EL PROCEDIMIENTO DE CONSIGNACIÓN, EN 7 PASOS

1. Preparación. Previamente a la realización de las tareas de mantenimiento, reparación o inspección, se debe tener perfectamente identificados y localizados los dispositivos de consignación apropiados para los equipos o maquinas en los que se van a efectuar dichas tareas.

2. Detención de los equipos o máquinas afectados por las labores a llevar a cabo. Hay que asegurarse de cortar totalmente la fuente de energía y de que no quede energía residual.

3. Bloqueo. Se emplean los dispositivos de bloqueo adecuados para impedir la puesta en marcha accidental de los equipos o máquinas.

4. Etiquetado. La maquinaria bloqueada ha de indentificarse con etiquetas especiales que indiquen que se están realizando las tareas de mantenimiento, reparación o revisión y que se prohibe desbloquear los equipos.

5. Comprobación. Es preciso verificar que los equipos están correctamente bloqueados, bien intentando un arranque de los mismos o empleando sistemas de medición que indiquen la ausencia de tensión eléctrica, presión de gases, etc.

6. Inmovilización. Cualquier elemento móvil de los equipos en funcionamiento debe inmovilizarse con candados, pinzas u otra clase de bloqueos.

7. Señalización de la zona de trabajo. Para evitar el acceso a personalizar a personal no autorizado a realizar las tareas de mantenimiento, reparación o revisión, se recomienda acotar la zona de peligro con elementos como conos, cintas, etc.

CALIDAD Y SERVICIO SAFETY

Productos acordes con la norma OSHA

La OSHA (Occupational Safety and Health Administration) es la agencia de Estados Unidos encargada de establecer las normas a seguir por las empresas para trabajar en pro de la seguridad y la salud de sus empleados.

Su directiva relacionada con la seguridad en el manejo de las fuentes de energía, la norma OSHA 1910.147, se ha convertido en un estándar internacional a la hora de crear dispositivos que velen por la seguridad de los trabajadores encargados del mantenimiento de maquinaria, así como por la integridad de los propios bienes de equipo.

Es por ello que los productos de la Serie Safety de IFAM cumplen con la norma OSHA 1910.147 y responden a varios puntos clave establecidos por ésta:

- 1. **Los dispositivos deben ser claramente identificables.** De ahí que se distingan por sus vivos colores y por incluir adhesivos y etiquetas que establecen qué personas están autorizadas a manipular dichos dispositivos.

- 2. **Los dispositivos deben utilizarse únicamente para el control de fuentes de energía.** Por su diseño y materiales, no son aptos para otros usos de seguridad.

- 3. **Deben ser duraderos y resistentes** (a agentes químicos, temperaturas extremas, rayos ultravioleta, conducción eléctrica, etc) y fácilmente instalables.

Asesoramiento para sus planes safety

IFAM le ofrece su asesoramiento para desarrollar las labores de consignación. Le aconsejamos respecto a:

- **1 Qué productos de la gama Safety de IFAM se adecúan más a sus necesidades,** en función de la maquinaria y equipos en los que se trabaje.

- **2. Cómo estructurar los niveles de acceso a los dispositivos de bloqueo y señalización** por parte de las personas encargadas del mantenimiento, reparación o supervisión de las máquinas y equipos.

(Ver página siguiente)

CÓMO ORGANIZAR EL ACCESO A LOS DISPOSITIVOS DE BLOQUEO Y SEÑALIZACIÓN

Todos dispositivos de bloqueo y señalización se abren y cierran con candados. En consecuencia, el sistema de organización de sus llaves va a determinar los niveles de acceso a los dispositivos safety de las personas encargadas de llevar a cabo las tareas de mantenimiento, reparación o revisión de máquinas y equipos.

Veamos cómo se estructuran estos niveles de acceso en función de los tipos de llaves:

1. LLAVES DESIGUALES. Cada candado sólo se abre con su propia llave. Este sistema es útil cuando las tareas de mantenimiento las llevan a cabo grupos pequeños sin una persona que supervise a otras. Otro caso sucede cuando se desea que todos los miembros de un grupo deban abrir sus candados para liberar un dispositivo de bloqueo.

2. LLAVES IGUALES. Cualquier llave puede abrir cualquier candado dentro de un mismo grupo de candados igualados. Gracias a este sistema, la organización se simplifica cuando una persona o varias personas tiene acceso a varios dispositivos de bloqueo.

3. AMAESTRAMIENTO SIMPLE. Una llave maestra permite abrir todos los candados comprendidos en el plan de amaestramiento. Estos candados a su vez pueden abrirse individualmente con llaves desiguales o llaves iguales. Este sistema es ideal cuando una persona supervisa al resto del grupo.

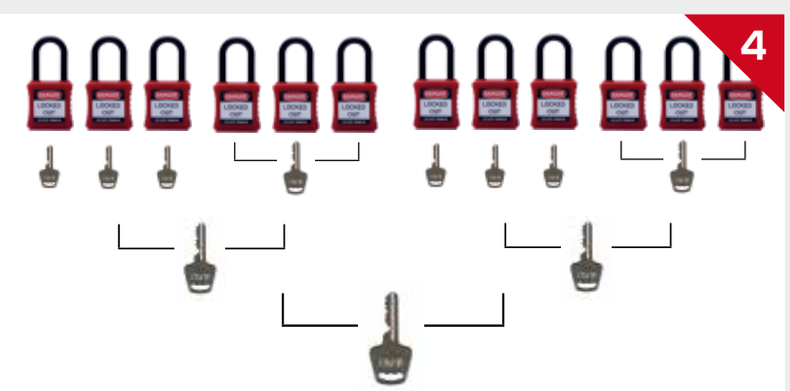

4. GRAN AMAESTRAMIENTO. Recomendado cuando en una instalación un número elevado de personas realiza las tareas de mantenimiento en múltiples puntos. Una llave, llamada “gran maestra”, abre todos los candados de la instalación, ya estén bajo sistemas de llaves desiguales, llaves iguales o de llave maestra.

CANDADOS DE BLOQUEO

Candados SF40

CARACTERÍSTICAS

- **Tres tipos de arco disponibles:** acero tratado, acero inoxidable o nylon.
- **Disponibles en arco normal y arco largo** (sólo en nylon).
- **SF40 con arco de acero o acero inoxidable:** resitente a los impactos, rayos ultravioleta, corrosión y temperaturas extremas. **Indicado para seguridad del personal en instalaciones peligrosas.**
- **SF40 con arco de nylon:** resitente a los impactos, rayos ultravioleta, corrosión y temperaturas extremas. **Candado antichispa, dieléctrico, ideal para la industria química, minería, instalaciones militares y energéticas y entornos inflamables o explosivos.**
- Cuerpo fabricado en polímero altamente aislante ABS.
- Diseño ergonómico del cuerpo.
- **Servicio de marcado láser definitivo en el cuerpo.**
- **Sistema de retención de llave** con el candado abierto.
- **Incluyen etiquetas adhesivas para la señalización** de la zona peligrosa que el candado protege. Las etiquetas figuran en 3 idiomas distintos: castellano, inglés y francés.
- **Se suministran con 1 llave**.
- Disponible en llaves desiguales, llaves iguales y amaestradas.
- **4 colores disponibles: rojo, azul, amarillo y verde.**

DIMENSIONES

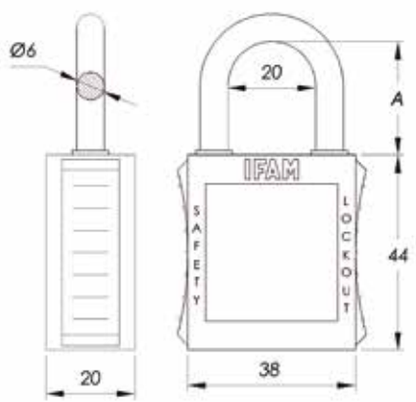

	SF40 arco normal	SF40 arco largo
A	38	72

Arco normal	Código	Uds	Descripción
SF40AN rojo	044700	10	Arco acero. Ll. desig. Caja
SF40AN azul	044740	10	Arco acero. Ll. desig. Caja
SF40AN amarillo	044780	10	Arco acero. Ll. desig. Caja
SF40AN verde	044820	10	Arco acero. Ll. desig. Caja
SF40IN rojo	044710	10	Arco inox. Ll. desig. Caja
SF40IN azul	044750	10	Arco inox. Ll. desig. Caja
SF40IN amarillo	044790	10	Arco inox. Ll. desig. Caja
SF40IN verde	044820	10	Arco inox. Ll. desig. Caja
SF40PN rojo	044720	10	Arco nylon. Ll. desig. Caja
SF40PN azul	044760	10	Arco nylon. Ll. desig. Caja
SF40PN amarillo	044800	10	Arco nylon. Ll. desig. Caja
SF40PN verde	044840	10	Arco nylon. Ll. desig. Caja

Arco largo	Código	Uds	Descripción
SF40PL rojo	044726	10	Arco nylon. Ll. desig. Caja
SF40PL azul	044766	10	Arco nylon. Ll. desig. Caja
SF40PL amarillo	044806	10	Arco nylon. Ll. desig. Caja
SF40PL verde	044846	10	Arco nylon. Ll. desig. Caja

Candados compatibles con todos los productos Safety de IFAM

Servicios de llaves iguales y amaestramiento

Ver página 7

Candados Col40

DIMENSIONES

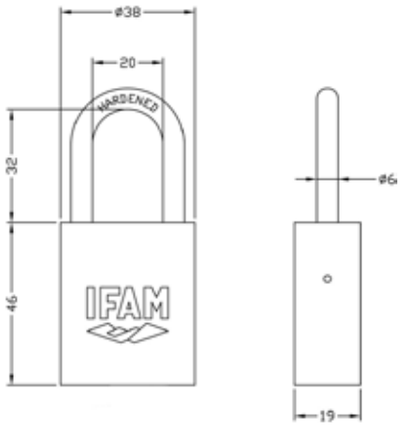

CARACTERÍSTICAS

- **Cuerpo de aluminio anodizado y arco de acero endurecido.**
- **Cilindro intercambiable.**
- **Disponible en seis colores** diferentes.
- **Adecuado como elemento de seguridad y señalización** en trabajos de mantenimiento e instalaciones productivas.
- **Sistema de retención de llave** con el candado abierto.
- Complemento ideal para portacandados PMI y Múltiple Cable.
- Se suministra con 2 llaves.

Candados compatibles con todos los productos Safety de IFAM

	Código	Uds	Descripción
COL40B Azul	044600B	6	Llaves desiguales. Caja
COL40B KN	044607B	6	Nº determinado
COL40G Oro	044600G	6	Llaves desiguales. Caja
COL40G KN	044607G	6	Nº determinado
COL40N Negro	044600N	6	Llaves desiguales. Caja
COL40N KN	044607N	6	Nº determinado
COL40R Rojo	044600R	6	Llaves desiguales. Caja
COL40R KN	044607R	6	Nº determinado
COL40S Plata	044600S	6	Llaves desiguales. Caja
COL40S KN	044607S	6	Nº determinado
COL40V Verde	044600V	6	Llaves desiguales. Caja
COL40V KN	044607V	6	Nº determinado

Candado K40AB75

CARACTERÍSTICAS

- Cuerpo y arco de latón especial.
- **Diseñado para industrias y ambientes con sustancias altamente inflamables.**
- Sistema automático de doble enganche.
- Se suministra con 2 llaves.

	Código	Uds	Descripción
K40AB75	014050	12	Llaves desiguales. Caja
K40AB75 KA	014055	12	Llaves iguales
K40AB75 KN	014057	12	Nº determinado

Candado compatible con todos los productos Safety de IFAM

DIMENSIONES

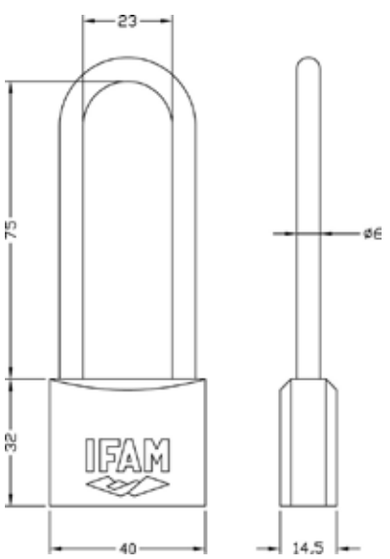

IFAM

PINZAS DE BLOQUEO

Portacandados Múltiple 100% Aluminio

CARACTERÍSTICAS

- Diseñado para impedir un uso accidental de un equipo durante labores de mantenimiento, reparación o revisión.
- El equipo no podrá ser abierto/manipulado hasta que la última persona haya abierto su correspondiente candado.
- **Diámetro interior de la mordaza: 52 mm.**
- **Fabricado 100% en aleación de aluminio con tratamiento ignífugo para resistir altas temperaturas.**
- **Medidas: 180mm largo x 70mm ancho.**
- Capacidad para colocar hasta 8 candados simultáneamente con diámetro de arco de hasta 8 mm.
- Incluye etiqueta de señalización de peligro e identificación de la persona responsable del mantenimiento, reparación o revisión del equipo.

DIMENSIONES

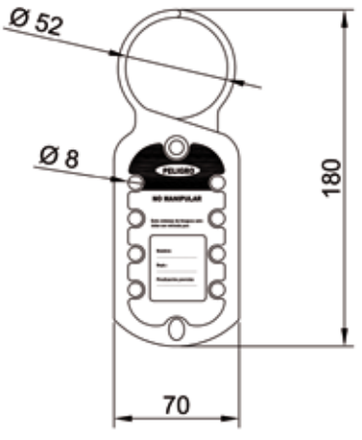

	Código	Uds	Embalaje
Portacandados Múltiple 100% aluminio	090140	15	Caja

Portacandados Múltiple 100% Plástico

CARACTERÍSTICAS

- Diseñado para ser colocado en cajas, cuadros y conexiones eléctricas, cuyo uso debe restringirse para evitar un accionamiento accidental.
- **Espacio interior de bloqueo:26 - 22 x 55mm. (aprox.).**
- **Fabricado 100% en resina ABS, resistente frente a agentes químicos y altas temperaturas.**
- **Muy ligero. Peso: 28g.**
- **Capacidad para colocar hasta 6 candados simultáneamente con un diamétro de arco de hasta 8,5 mm.**

DIMENSIONES

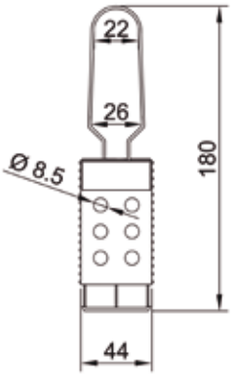

	Código	Uds	Embalaje
Portacandados Múltiple 100% plástico	090130	10	Caja

Portacandados Múltiple Aluminio

PORTACANDADOS MÚLTIPLE ALUMINIO Ø 38 mm.

PORTACANDADOS MÚLTIPLE ALUMINIO Ø 25 mm.

CARACTERÍSTICAS

- Diseñado para impedir un uso accidental de un equipo durante labores de mantenimiento, reparación o revisión.
- **Mordaza en aluminio con tratamiento ignífugo con mango revestido en resina de aislamiento. Puede utilizarse en ambientes con riesgo químico o por altas temperaturas de uso.**
- **2 diámetros interiores de mordaza a elegir: 25,4 y 38 mm.**
- **Capacidad para colocar hasta 6 candados simultáneamente con diámetros de arco de hasta 9 mm.**

DIMENSIONES

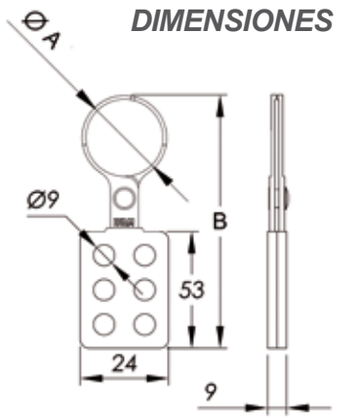

	Portacandados Ø 25	Portacandados Ø 38
A	25	38
B	112	124

	Código	Uds	Embalaje
Portacandados Múltiple Aluminio Ø 25	090110	10	Caja
Portacandados Múltiple Aluminio Ø 38	090120	10	Caja

Portacandados Múltiple PMI

PORTACANDADOS MÚLTIPLE PMI Ø 38 mm.

PORTACANDADOS MÚLTIPLE PMI Ø 25 mm.

DIMENSIONES

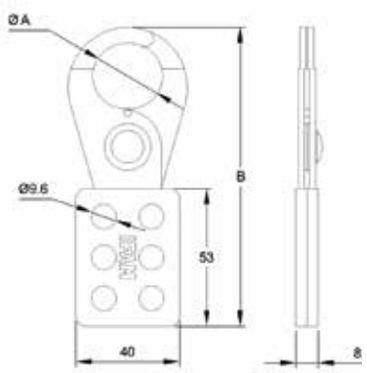

	Portacandados PMI 25	Portacandados PMI 38
A	25	38
B	115	131

CARACTERÍSTICAS

- 2 Diámetros interiores a elegir: 25 mm. y 38 mm.
- Tenaza de acero tratado.
- Revestimiento de polipropileno.
- **Capacidad para colocar a la vez hasta 6 candados** con un diámetro de arco máximo de 9 mm.

	Código	Uds	Embalaje
Portacandados Múltiple PMI 25	000466	10	Caja
Portacandados Múltiple PMI 38	090100	10	Caja

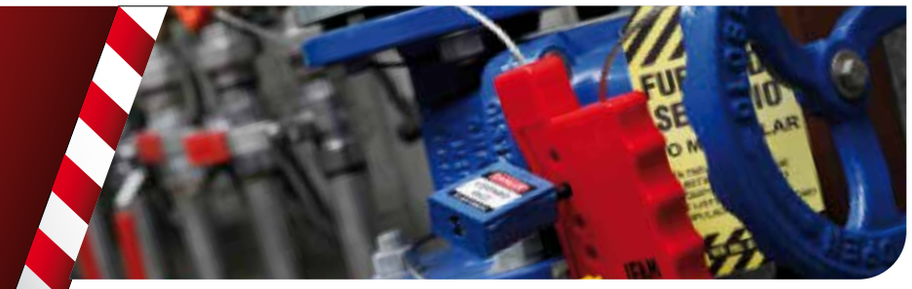

Portacandados Múltiple Cable Ø 6

CARACTERÍSTICAS

- **Portacandados ideal para proteger paneles de múltiples disyuntores y bloqueadores de válvulas ubicados unos junto a otros.**
- **Dispositivo ergonómico de polietileno para facilitar el ajuste del cable.**
- **Cable de acero trenzado resistente y a la vez flexible para facilitar el ajuste. Revestimiento de plástico transparente para evitar la corrosión ambiental y la producida por agentes químicos.**
- **Diámetro del cable: 6 mm.**
- **Longitud del cable: 2 metros.**
- **Capacidad de hasta 4 candados de 8mm máximo de grosor de arco.**
- Incluye etiquetas adhesivas para la señalización de la zona peligrosa que el portacandados protege.

DIMENSIONES

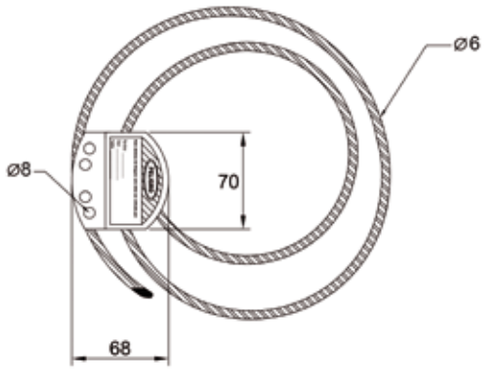

	Código	Uds	Embalaje
Port. Múltiple Cable Diámetro 6	090300	2	Caja

INSTRUCCIONES

ABRA EL PORTACANDADOS Y PASE EL CABLE POR LOS ELEMENTOS QUE VA A ASEGURAR.

INTRODUZCA EL CABLE POR EL ORIFICIO EN EL LATERAL DEL PORTACANDADOS Y TÉNSELO. (Nota: Si desea señalizar la zona con una etiqueta, pásela por el cable antes de introducir éste en el portacandados)

UNA VEZ TENSADO EL CABLE, CIERRE EL PORTACANDADOS Y BLOQUÉELO CON UNO O VARIOS CANDADOS.

Portacandados Múltiple Cable Ø 3

CARACTERÍSTICAS

- **Cable de acero trenzado de 3 mm. de espesor y 180 mm. de longitud.**
- Dispositivo ergonómico de polietileno para facilitar el ajuste del cable.
- **Bloque con hasta 5 candados** con un diámetro de arco máximo de 8 mm.
- Elemento de **seguridad para las personas y señalización en trabajos de mantenimiento en instalaciones productivas.**

DIMENSIONES

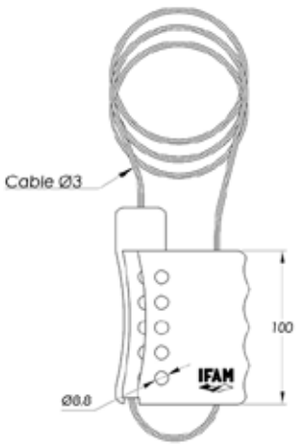

	Código	Uds	Embalaje
Port. Múltiple Cable Diámetro 3	000467	4	Caja

INSTRUCCIONES

PASE EL CABLE POR LOS ELEMENTOS QUE VA A ASEGURAR.

PRESIONE EL PORTACANDADOS PARA PODER INTRODUCIR EL CABLE Y TENSARLO.
(Nota: Si desea señalizar la zona con una etiqueta, pásela por el cable antes de introducir éste en el portacandados)

UNA VEZ TENSADO EL CABLE, MANTENGA PRESIONADO EL PORTACANDADOS PARA PODER INTRODUCIR UNO O VARIOS CANDADOS DE BLOQUEO.

Bloqueos para enchufe

CARACTERÍSTICAS

- **Diseñados para rodear y aislar un enchufe eléctrico protegiéndolo de una reconexión accidental.**
- **Fabricado con resina de alto aislamiento resistente a las sustancias químicas y a temperaturas extremas.**
- **2 tamaños:**
  - **Bloqueo pequeño (Bloqueo A):** 87,5 mm. de largo; 78 mm. de ancho; 50 mm. de alto. Para enchufes de máximo 12 mm. de diámetro de cable y potencia 110/220V.
  - **Bloqueo grande (Bloqueo B):** 176 mm. de largo; 120 mm. de ancho; 83 mm. de alto. Para enchufes de máximo 27 mm. de diámetro de cable y potencia 220/600V.
- **Capacidad de bloqueo: 2 candados (Bloqueo A) y 4 candados (Bloqueo B) con un diámetro máximo de arco de 9mm.**
- **Incluye etiquetas adhesivas de señalización.**

DIMENSIONES

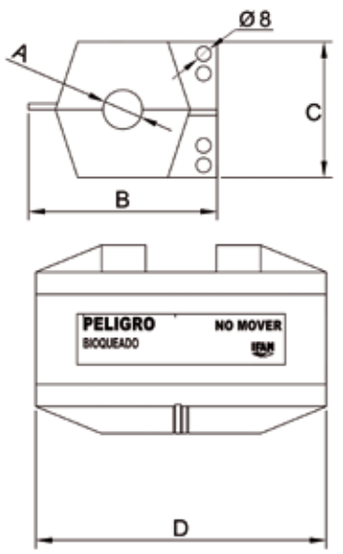

	Bloqueo A	Bloqueo B
A	12	25
B	78	120
C	50	83
D	87,5	176

	Código	Uds	Embalaje
Bloqueo para enchufe A	090250	10	Caja
Bloqueo para enchufe B	090260	2	Caja

Bloqueos para interruptor magnetotérmico

BLOQUEO INTERNO — *BLOQUEO EXTERNO A* — *BLOQUEO EXTERNO B* — *BLOQUEO DE EJE*

CARACTERÍSTICAS

- Dispositivos diseñados para bloquear interruptores magnetotérmicos en un cuadro de mandos.
- Fabricados en nylon con carga de fibra de vidrio al 30% para dotarlos de mayor resistencia.
- Pasadores y tornillos de acero inoxidable.
- Resistentes a las sustancias químicas y temperaturas extremas.
- Disponibles para interruptores individuales y multipolares.
- Ajuste mediante sistema de pulsador o tornillo (bloqueo de eje). No se precisan herramientas adicionales.
- Bloqueo mediante un candado con diámetro de arco máximo de 6 mm.

	Código	Uds	Embalaje
Bloqueo para interruptor magnetotérmico interno	090210	10	Caja
Bloqueo para interruptor magnetotérmico externo A	090200	10	Caja
Bloqueo para interruptor magnetotérmico externo B	090220	10	Caja
Bloqueo para interruptor magnetotérmico de eje	090230	10	Caja

DIMENSIONES

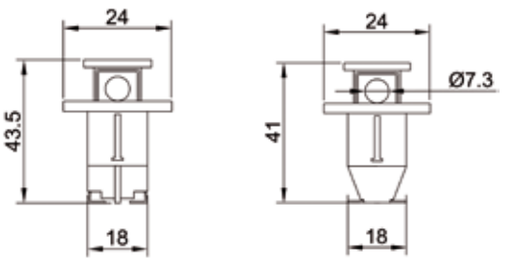

BLOQUEO INTERNO — *BLOQUEO EXTERNO A*

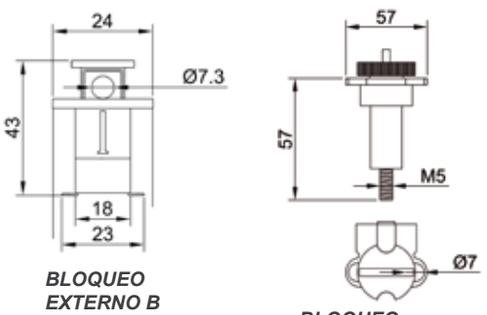

BLOQUEO EXTERNO B — *BLOQUEO DE EJE*

INSTRUCCIONES

COMPROBAR SI EL INTERRUPTOR ESTÁ ENCENDIDO O APAGADO PREVIAMENTE A COLOCAR EL BLOQUEO.

PRESIONAR EL PULSADOR PARA AJUSTAR LOS PASADORES AL INTERRUPTOR.

UNA VEZ ACOPLADO EL BLOQUEO AL INTERRUPTOR, INMOVILICE EL DISPOSITIVO COLOCANDO UN CANDADO EN EL ORIFICIO DEL PULSADOR.

Abrazadera para bloqueo de interruptor

CARACTERÍSTICAS

- **Diseñada para evitar la reconexión accidental de un interruptor.**
- Ajuste mediante tornillo roscado. No es necesario usar herramientas adicionales.
- **Fabricada en polipropileno y nylon de alta resistencia a los impactos.**
- **Tornillo y serreta de bloqueo fabricados en acero inoxidable.**
- **Resistente a las sustancias químicas y a temperaturas extremas.**
- Bloqueo mediante un candado con diámetro de arco máximo de 7,5 mm.
- Incluye instrucciones de montaje.

DIMENSIONES

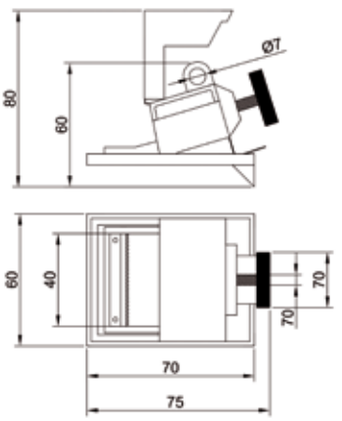

	Código	Uds	Embalaje
Abrazadera para bloqueo de interuptor	090240	10	Caja

INSTRUCCIONES

ANTES DE COLOCAR LA ABRAZADERA, COMPRUEBE QUE EL INTERRUPTOR ESTÉ APAGADO.

COLOQUE LA MORDAZA DE LA ABRAZADERA SOBRE EL INTERRUPTOR Y APRIÉTELA GIRANDO LA RUEDA.

COLOQUE LA TAPA SOBRE LA RUEDA Y BLOQUÉELA USANDO UN CANDADO.

Bolsa de cierre regulable

CARACTERÍSTICAS

- **Diseñada para proteger enchufes de gran tamaño y controladores de maquinaria de un uso o puesta en marcha accidental.**
- Fabricada en nylon.
- Medidas: 440 mm. largo x 245 mm. ancho (sin incluir la correa de ajuste).
- Resistente a temperaturas entre -4ºC y 121º C.
- La bolsa se puede cerrar con hasta 4 candados de diámetro de arco máximo 7 mm.
- La bolsa permite introductir cables de PVC por su abertura superior, haciéndola válida para asegurar sistemas de control por cable.

	Código	Uds	Embalaje
Bolsa de cierre regulable	090310	1	Caja

Bloqueo para botón o pulsador

CARACTERÍSTICAS

- Diseñado para proteger los botones de la maquinaria que, en caso de ser pulsados sin querer, puedan producir un daño a las personas encargadas de su mantenimiento.
- Válido para botones roscados o a presión.
- Fabricado en resina transparente de alta resistencia a los impactos.
- Disponible en 2 diámetros: 22 mm. y 30 mm.
- Capacidad de bloqueo: un candado con arco de 8mm. de diámetro.

	Código	Uds	Embalaje
Bloqueo para botón / pulsador ø 22 mm.	090270	20	Caja
Bloqueo para botón / pulsador ø 30 mm.	090280	20	Caja

DIMENSIONES

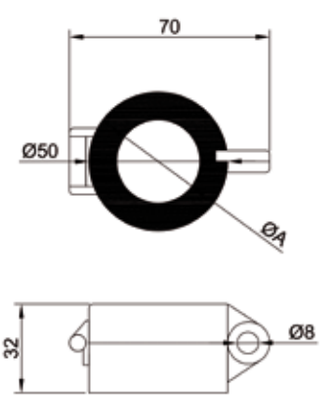

	Bloqueo 22mm	Bloqueo 30mm
A	22	30

IFAM
BLOQUEO DE VÁLVULAS

Bloqueos para válvula de compuerta

CARACTERÍSTICAS

- **Diseñados en 5 tamaños diferentes para adaptarse a cualquier tipo de válvula de compuerta: Ø 65 mm., Ø 130 mm., Ø 170 mm., Ø 255 mm., Ø 330 mm.**
- Fabricados en polímero ABS, altamente resistente a los impactos y al desgaste por abrasión.
- Resistente a temperaturas entre -40ºC y 180º C.
- Bloqueo mediante un candado con diámetro de arco máximo de 8,5 mm.
- Incluyen etiquetas adhesivas de señalización de la válvula protegida por el sistema de bloqueo.

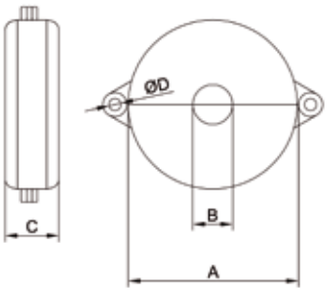

DIMENSIONES

	Bloqueo 25-64	Bloqueo 64-127	Bloqueo 127-165	Bloqueo 165-254	Bloqueo 254-330
A	65	130	170	255	330
B	15	40	65	90	95
C	30	40	45	60	70

	Código	Uds	Embalaje
Bloqueo para válvulas compuerta 25-64	090340	6	Caja
Bloqueo para válvulas compuerta 64-127	090350	3	Caja
Bloqueo para válvulas compuerta 127-165	090360	3	Caja
Bloqueo para válvulas compuerta 165-254	090370	1	Caja
Bloqueo para válvulas compuerta 254-330	090380	1	Caja

Bloqueo para válvulas circulares

CARACTERÍSTICAS

- Fabricados en polímero ABS, altamente resistente a los impactos y al desgaste por abrasión.
- Resistente a temperaturas entre -40ºC y 180º C.
- Bloqueo con candados con diámetro de arco máximo de 8,5 mm.
- Incluye pegatinas de señalización de la válvula protegida por el sistema de bloqueo.

DIMENSIONES

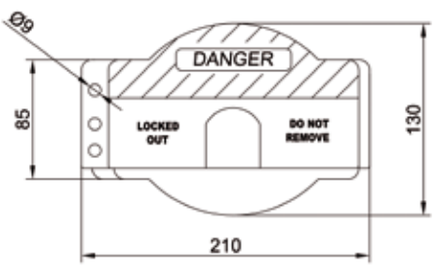

	Código	Uds	Embalaje
Bloqueo para válvulas circulares	090410	2	Caja

Bloqueos para válvulas de brazo único/doble

CARACTERÍSTICAS

- **Diseñados para asegurar la manilla de accionamiento de diferentes tipos de válvulas.**
- **Diponibles con brazo único o brazo doble, según las necesidades de ajuste y de nivel de seguridad.**
- **Máxima sujeción garantizada, gracias a los dientes de acero que sujetan la válvula en la posición correcta y al diseño de eje rotatorio, que permite ajustar el dispositivo al máximo.**
- Fabricados en poliamida de alta resistencia a los golpes y al desgaste. También posee una alta capacidad aislante a las temperaturas extremas.
- Las partes metálicas (brazos, dentado y tornillos) están fabricadas en acero inoxidable.
- Resistente a temperaturas entre -40ºC y 180º C.
- Se adaptan a anchuras de manilla de hasta 45 mm. con un espesor máximo de 25 mm.
- Máxima longitud de brazo de 170 mm. Longitud de brazo ajustable de 55mm.
- Bloqueo con hasta 2 candados con diámetro de arco máximo de 9,5 mm.

DIMENSIONES

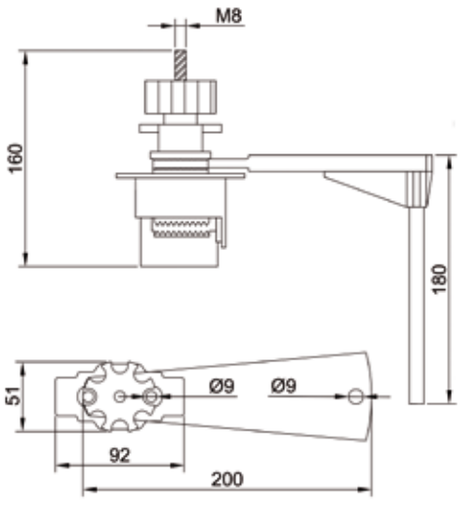

	Código	Uds	Embalaje
Bloqueo para válvula brazo único	090390	1	Caja
Bloqueo para válvula brazo doble	090400	1	Caja

INSTRUCCIONES

PRESIONE EL EJE PARA ABRIR LA MORDAZA DEL BLOQUEO Y ASÍ PODER INTRODUCIRLA EN LA MANILLA DE LA VÁLVULA.

SITÚE EL BRAZO DEL BLOQUEO DONDE QUIERA FIJARLO.
SI SU BLOQUEO ES DE BRAZO DOBLE, PRESIONE SOBRE EL EJE PARA GIRAR EL SEGUNDO BRAZO Y PONERLO DONDE LO QUIERA FIJAR.

GIRE EL EJE ROTATORIO HASTA CONSEGUIR LA MÁXIMA SUJECIÓN. DESPUÉS, INTRODUZCA UNO O DOS CANDADOS PARA DEJAR EL DISPOSITIVO CORRECTAMENTE FIJADO.

IFAM
BLOQUEO DE VÁLVULAS

Bloqueos ajustables para válvulas de 1/4 de vuelta

BLOQUEO AJUSTABLE PARA VÁLVULAS DE 1/4 DE VUELTA (A)

BLOQUEO AJUSTABLE PARA VÁLVULAS DE 1/4 DE VUELTA (B1)

BLOQUEO AJUSTABLE PARA VÁLVULAS DE 1/4 DE VUELTA (B2)

CARACTERÍSTICAS

- **Diseñados para bloquear la manilla de accionamiento de válvulas de 1/4 de vuelta.**
- **Fabricados en poliamida altamente resistente a los golpes y el desgaste.** También posee una alta capacidad aislante a las temperaturas extremas.
- **Disponible en 2 tamaños:**
  - **Para cierres mayores de 2,5 pulgadas: entre 6,5 y 65 mm.**
  - **Para cierres mayores de 8 pulgadas: hasta 205 mm.**
- Resistente a temperaturas entre -40ºC y 180º C.
- Bloqueo con hasta 3 candados con diámetro de arco máximo de 8,5 mm.

	Código	Uds	Embalaje
Bloqueo ajustable válvulas 1/4 vuelta A	090420	4	Caja
Bloqueo ajustable válvulas 1/4 vuelta B1	090320	2	Caja
Bloqueo ajustable válvulas 1/4 vuelta B2	090330	2	Caja

DIMENSIONES

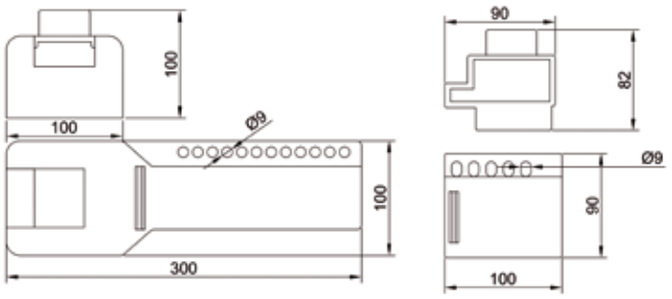

BLOQUEO AJUSTABLE VÁLVULAS 1/4 VUELTA (A)

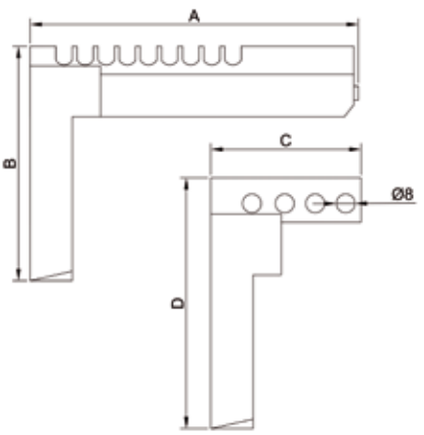

	Bloqueo B1	Bloqueo B2
A	140	305
B	100	215
C	64	115
D	105	220

INSTRUCCIONES

PRESENTAR EL BLOQUEO SOBRE LA MANILLA DE LA VÁLVULA.

INTRODUCIR EL BLOQUE CORTO POR EL BORDE DE LA MANILLA Y LARGO POR EL CODO DE ÉSTA. ALINEAR LOS AGUJEROS DE LOS BLOQUES Y FIJARLOS CON UNO O MÁS CANDADOS.

INSTRUCCIONES

ANTES DE INTRODUCIR EL BLOQUEO EN LA MANILLA, COMPRUEBE SI LA VÁLVULA TIENE EL PASO ABIERTO O CERRADO.

INTRODUZCA LA PARTE MOVIL DEL BLOQUEO POR EL BORDE DE LA MANILLA, ALINÉELA CON LA PARTE FIJA Y CIERRE EL BLOQUEO CON UNO O MÁS CANDADOS.

Bloqueo para válvulas de mariposa

CARACTERÍSTICAS

- **Incluye cable de acero trenzado para bloquear más de un elemento al mismo tiempo. El cable, de 3 mm. de espesor, está recubierto de plástico resistente a los agentes químicos. Su acabado, en punta de cobre, facilita el enlace a través de ranuras.**
- **Máxima sujeción garantizada, gracias a los dientes de acero que sujetan la válvula en la posición correcta y al diseño de eje rotatorio, que permite ajustar el dispositivo al máximo.**
- Cuerpo fabricado en poliamida de alta resistencia a los golpes y el desgaste. También posee una alta capacidad aislante a las temperaturas extremas.
- Resistente a temperaturas entre -40ºC y 180º C.
- Se adaptan a manillas de válvula con un a anchura de hasta 45 mm. y un espesor máximo de 45 mm.
- Bloqueo con hasta 2 candados con diámetro de arco máximo de 9 mm.

DIMENSIONES

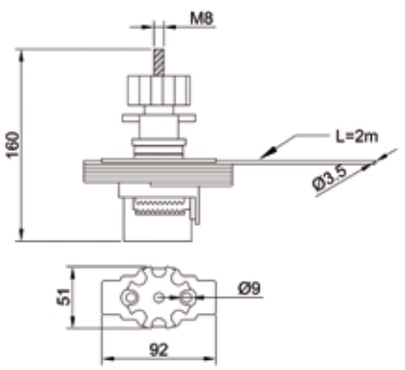

	Código	Uds	Embalaje
Bloqueo para válvula tipo mariposa	090430	2	Caja

Caja de bloqueo de 12 candados

CARACTERÍSTICAS

- **Las cajas de bloqueo son ideales para los grupos encargados de tareas de mantenimiento que trabajen por turnos, con horarios escalonados o mediante subcontrata.**
- La caja de bloqueo sirve para guardar hasta 12 candados de consignación, llaves, etiquetas y demás elementos del equipo necesarios durante las operaciones de reparación, mantenimiento o supervisión de la maquinaria.
- La caja se cierra con los candados de consignación de los miembros del grupo. Así se impide que trabajadores no autorizados a realizar tareas de mantenimiento de maquinaria y equpos pueden acceder a este material de consignación.

DIMENSIONES

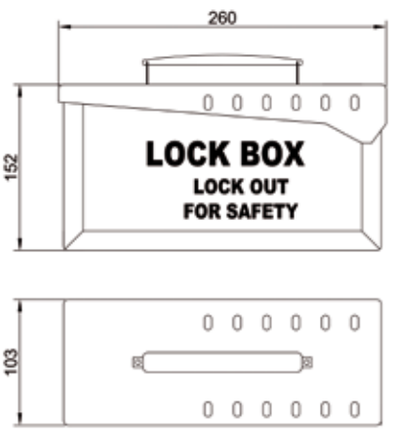

	Código	Uds	Embalaje
Caja de bloqueo 12 candados	090540	1	Caja

Estaciones de almacenaje

ESTACIONES DE ALMACENAJE A (PARA 10 Y 20 CANDADOS)

ESTACIONES DE ALMACENAJE B (PARA 10 Y 20 CANDADOS)

CARACTERÍSTICAS

- Las estaciones de almacenamiento son l**a solución idónea para guardar dispositivos de bloqueo y señalización en grandes instalaciones industriales y productivas.**
- Diseñadas para ser fijadas en la pared.
- Fabricadas en resinas ABS especiales, policarbonatos resilientes. Estos materiales proporcionan el doble de resistencia al calor y cuatro veces más resistencia al impacto que las resinas convencionales.
- **Estas estaciones permiten almacenar de 10 a 20 unidades de candados y cuentan con espacio para otros dispositivos safety**, como pinzas de bloqueo y etiquetas de señalización.
- Las estaciones son, por supuesto, compatibles con cualquier candado safety, etiqueta de identificación y pinza de bloqueo de IFAM.
- **Dos tipos de estaciones disponibles**: sin puerta (Estaciones de almacenaje A) y tipo armario con puerta (Estaciones de almacenaje B).
- **Dimensiones**:

- **Estaciones de almacenaje A**. Modelo 10 candados: 320mm base x 490 mm. alto. Modelo 20 candados: 530 mm. base x 490 mm. Alto.
- **Estaciones de almacenaje B**. Modelo 10 candados: 415 mm. Base x 320 mm. Alto x 65 mm. Fondo. Modelo 20 candados: 570 mm. base x 410 mm. alto x 65 mm. fondo.

	Código	Uds	Embalaje
Estación almacenaje candados A 10 un.	090500	1	Caja
Estación almacenaje candados A 20 un.	090510	1	Caja
Estación almacenaje candados B 10 un.	090520	1	Caja
Estación almacenaje candados B 20 un.	090530	1	Caja

Kit Safety A

UN KIT BÁSICO DE FÁCIL TRANSPORTE

Si los trabajos de consignación que usted o su equipo realizan no requieren de muchos elementos, este kit responde completamente a sus necesidades.

En la bolsa riñonera incluida en el lote, podrá transportar candados safety, pinzas de bloqueo, dispositivos de bloqueo eléctrico e incluso un pequeño bloqueo de válvulas.

	Código	Uds	Embalaje
Kit bolsa bloqueo A	090550	1	Caja

DOTACIÓN*	Uds	Ver página
Candado SF40 / Col40 (varios colores)	5	8 /9
Portacandados múltiple 100% plástico	1	10
Portacandados múltiple aluminio Ø 25,4 ó Ø 38	1	11
Portacandados múltiple PMI 25 ó 38	1	11
Mini bloqueo eléctrico interno	1	15
Mini bloqueo eléctrico externo	1	15
Abrazadera de bloqueo para interruptor	1	16
Bloqueo para interruptor de emergencia	1	17
Bloqueo para válvulas de compuerta 1	1	18

(*) La dotación indicada en el cuadro es orientativa y flexible. Consúltenos para configurar un Kit Safety a su medida.

Kit Safety B

EL KIT SAFETY MÁS COMPLETO

Este kit le permite responder prácticamente a cualquier necesidad de consignación.

Además de una de decena de candados safety, este kit se compone de dispositivos de bloqueo eléctrico, mecánico, de válvulas, pinzas de bloqueo y otros complementos, como etiquetas para señalización de la zona donde se están realizando labores de mantenimiento y reparación de maquinaria.

Todos estos elementos safety se entregan en una bolsa de transporte para procurarle la mayor comodidad.

	Código	Uds	Embalaje
Kit bolsa bloqueo B	090560	1	Caja

(*) La dotación indicada en el cuadro es orientativa y flexible. Consúltenos para configurar un Kit Safety a su medida.

DOTACIÓN*	Uds	Ver página
Candado SF40 (varios colores)	5	8
Candado Col40 (varios colores)	5	9
Portacandados múltiple 100% aluminio	2	10
Portacandados múltiple 100% plástico	2	10
Portacandados múltiple aluminio Ø 25,4	1	11
Portacandados múltiple aluminio Ø 38	1	11
Portacandados múltiple PMI 25	1	11
Portacandados múltiple PMI 38	1	11
Portacandados múltiple cable diámetro 6	1	12
Bloqueo para enchufe A ó B	1	14
Mini bloqueo eléctrico interno	2	15
Mini bloqueo eléctrico externo	2	15
Mini bloqueo eléctrico externo	2	15
Mini bloqueo eléctrico de eje	2	15
Abrazadera de bloqueo para interruptor	2	16
Bloqueo para interruptor de emergencia	1	17
Bloqueo para válvulas de compuerta 25.64	1	18
Bloqueo para válvulas de compuerta 64-127	1	18
Bloqueo para válvulas de compuerta 127-165	1	18
Bloqueo para válvulas circulares	1	18
Etiquetas de señalización de emergencia	4	26

IFAM
ACCESORIOS SAFETY

Etiquetas Safety

ETIQUETAS PARA LA SEÑALIZACIÓN DE LABORES DE MANTENIMIENTO, REPARACIÓN O REVISIÓN

Castellano A y B *Inglés A y B* *Francés A y B*

ETIQUETAS DE SEÑALIZACIÓN PARA CANDADOS DE CONSIGNACIÓN (incluidas en 3 idiomas en los candados SF40)

Dentro del procedimiento de consignación, la señalización es el segundo aspecto clave, tras el bloqueo de los equipos y maquinaria. **IFAM pone a su disposición las etiquetas de identificación indispensables para indicar:**

- **Que el equipo está bloqueado durante las tareas de mantenimiento,** reparación o revisión que se están llavando a cabo.
- **Las personas** que están realizando esas tareas y que, por tanto, son las **autorizadas para manipular los dispositivos safety.**

CARACTERÍSTICAS

- Fabricadas en plástico de alta resistencia a las altas temperaturas y los agentes químicos.
- Sus vivos colores permiten una perfecta visibilidad a distancia y en condiciones de baja luminosidad.
- Disponibles en varios idiomas.

	Código	Uds	Descripción
Etiqueta señalización safety roja	648782	1	Caja
Etiqueta señalización safety amarilla	648783	1	Caja
Etiqueta safety candados castellano A	648786	1	Caja
Etiqueta safety candados castellano B	648781	1	Caja
Etiqueta safety candados inglés A	648787	1	Caja
Etiqueta safety candados inglés B	648784	1	Caja
Etiqueta safety candados francés A	648788	1	Caja
Etiqueta safety candados francés B	648785	1	Caja

CONDICIONES DE VENTA

Devoluciones y reposiciones

- No se aceptará devolución alguna de material sin autorización previa por parte de IFAM Seguridad, S.L.U. Si procede la devolución, el transporte se deberá realizar a través de la empresa de transporte indicada por IFAM Seguridad, S.L.U.

- IFAM Seguridad, S.L.U. garantiza la calidad de sus productos. Ante los posibles defectos de fabricación, IFAM Seguridad, S.L.U. se compromete a reponer el producto, no haciéndose cargo, en ningún caso, de cualquier otro tipo de gastos.

- Las mercancías pertenecen a IFAM Seguridad, S.L.U. hasta el pago total por parte del cliente de la factura correspondiente.

Modificaciones y recargos

- IFAM Seguridad, S.L.U. se reserva el derecho de descatalogar o modificar sus artículos cuando lo considere necesario.

- Los artículos que se ofrecen en surtido de colores pueden suministrarse por color específico con un recargo.

- Los candados pueden suministrarse con un marcado personalizado con un recargo.

Atención al cliente

IFAM SEGURIDAD, S.L.U.

Telf: +34 943 712121
Fax: +34 943 792178
ifam@ifam.es

Horario: (+1 GMT):
Lunes-Jueves: 8:00-12:30
14:00-17:30
Viernes: 6:30-13:30

IFAM SEGURIDAD, S.L.U. no se hace responsable de posibles erratas o cambios que pudieran darse en este documento.

Abiertos a la innovación

Notario Etxagibel, 4
20500 Mondragón (Gipuzkoa). España
Tel. +34 943 71 21 21
E-mail: ifam@ifam.es

CILINDROS | CERRADURAS Y CERROJOS | CANDADOS | ANTIRROBOS

AENOR ER Empresa Registrada ER-0150/2004

CERTIFIED IQNet MANAGEMENT SYSTEM

La Serie Safety de IFAM, también online:

www.ifam.biz